DOSIFICADORES DE JABÓN (LÍQUIDO, ESPUMA O ESPRAY)

SUPERFICIE	Palanca

DJP0034/DJFP035/ DJSP036
Acabado blanco

DJP0034B/DJFP035B/ DJSP036B
Acabado negro mate

DJP0034C/DJFP035C/ DJSP036C
Acabado brillante

DJP0034CS/DJFP035CS/ DJSP036CS
Acabado satinado

Acabado PVD

Descripción general

- Dosificador de jabón de 1,5 L de capacidad, fabricado en acero inoxidable AISI 304, de 0,8 mm de espesor, para instalar directamente a la pared y de accionamiento manual a través de una palanca.
- Permite albergar tres versiones distintas de jabón (líquido, espuma o espray). Para colocar otras versiones de jabón distintas a la adquirida, se debe adquirir por separado el dispositivo correspondiente.
- Disponible en cuatro acabados (blanco, negro mate, brillante y satinado), estos modelos de dosificadores de jabón tienen un diseño funcional, robusto, moderno y de acorde a la nueva línea de accesorios de baño de Mediclinics. Esto permite que este dosificador de jabón se integre perfectamente en cualquier espacio.
- Válidos para instalaciones de tráfico elevado y para uso público.
- Dispensa jabones líquidos o geles hidro-alcohólicos, jabón espuma o espray desinfectante según la versión.
- Montaje a la pared a través de cuatro tornillos de acero inoxidable Ø4 mm (suministrados) con los correspondientes tacos de plástico de Ø 6mm (también suministrados).

Componentes y materiales

- **CUERPO:** fabricado con acero inoxidable AISI 304 en 4 acabados.
- **TAPA:** de acero inoxidable AISI 304. Se abre con llave especial Mediclinics suministrada.
- **PALANCA:** fabricada con varilla cilíndrica de acero inoxidable.
- **DEPÓSITO INTERIOR:** de plástico transparente que evita la oxidación y que es muy fácil de extraer para su limpieza y desinfección.
- **VISOR:** de PVC transparente y situado en la parte frontal. Permite visualizar en todo momento el nivel de jabón disponible dentro del dosificador.
- **VÁLVULA DOSIFICADORA:** anti-goteo resistente a la corrosión, ver tabla "Especificaciones técnicas" para la cantidad dispensada por servicio. Esta válvula anti-goteo es fácilmente intercambiable con las válvulas de los dosificadores de jabón de la misma línea.

Especificaciones técnicas

Dimensiones	*240 x 110 x 133 mm*
Capacidad máxima	*1.500 ml*
Espesor cuerpo, tapa y trasera	*0,8 mm*
Espesor del tanque interior	*2,5 mm*
Peso neto	*1,25 Kg*
Cantidad dispensada/pulsación	*DJP0034-B-C-CS: 1,5 ml*
	DJFP035-B-C-CS: 1,0 ml
	DJSP036-B-C-CS: 0,8 ml

Dimensiones

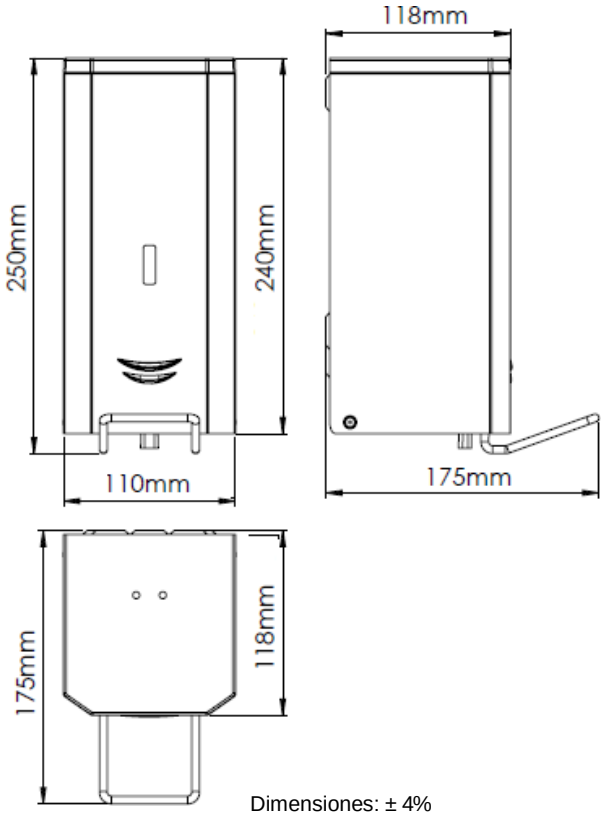

Dimensiones: ± 4%

Códigos

		CÓDIGOS DE LOS DISPENSADORES DE JABONES		
Material de la carcasa	**Acabado de la carcasa**	**Líquido**	**Espuma**	**Espray**
AISI 304	Blanco	DJP0034	DJFP035	DJSP036
AISI 304	Negro mate	DJP0034B	DJFP035B	DJSP036B
AISI 304	Brillante	DJP0034C	DJFP035C	DJSP036C
AISI 304	Satinado	DJP0034CS	DJFP035CS	DJSP036CS

Productos admitidos y no admitidos

- **DJP0034-B-C-CS:** jabón líquido o jabón desinfectante, de densidad entre 0,9 y 1,35 kg/dm^3, un contenido máximo de alcohol de 80% y una viscosidad entre 500-2.500 cps. No admite jabones/geles hidroalcohólicos que contengan metanol, cloro y tampoco partículas sólidas o abrasivas.
- **DJFP035-B-C-CS:** productos específicos para espuma, de densidad entre 0,95 y 1,05 kg/dm^3 y un contenido máximo de alcohol de 80%. No admite jabones que contengan metanol, cloro y tampoco partículas sólidas o abrasivas.
- **DJSP036-B-C-CS:** desinfectantes en forma de espray con una densidad <0,8 kg/dm^3 y un contenido máximo de alcohol de 85%. Usar productos específicos para espray. No admite esprays desinfectantes que contengan metanol, cloro y tampoco partículas sólidas o abrasivas.

OPERACIÓN

Coloque una mano debajo de la válvula de dosificación de jabón, presione la palanca hacia abajo y espere a que la dosificación de jabón termine.

MONTAJE

ALTURA INSTALACIÓN RECOMENDADA

Fije el dosificador a través de los agujeros situados en su parte trasera con la tornillería de acero inoxidable suministrada y teniendo en cuenta los puntos indicados con una “S” en la figura siguiente:

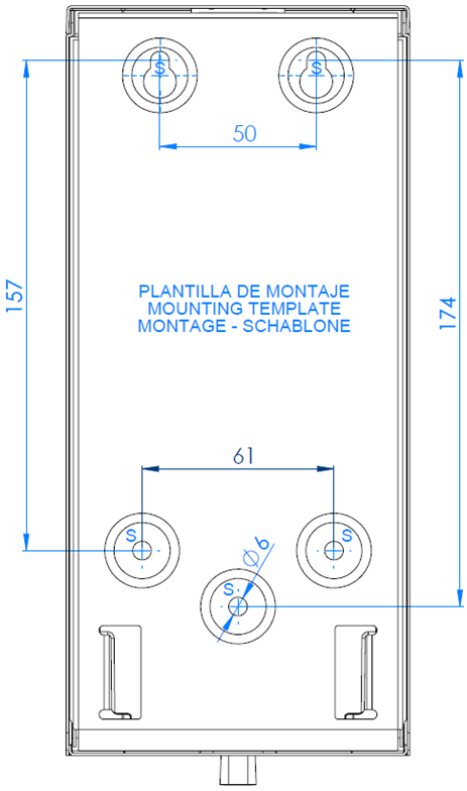

Mediclinics, S.A., se reserva el derecho a efectuar cambios y/o modificaciones en los productos y sus especificaciones sin previo aviso.
Revisión 06-25
© **medi**clinics S.A.