SANITARIOS DE ACERO INOXIDABLE

LAVAMANOS	Lavamanos de accionamiento con pie

SNLMP60CS
Acabado satinado

Descripción general

- Lavamanos de acero inoxidable AISI 304 bacterostático de 0,8 mm de espesor, acabado satinado, con pie y sin rebosadero.
- Se puede instalar adosado a la pared o directamente en el suelo.
- Máxima higiene al no haber contacto manual con el grifo.
- De diseño robusto y anti-vandálico este lavamanos, al estar fabricado en acero inoxidable AISI 304, es muy resistente a la oxidación y es muy fácil de limpiar gracias a sus amplios radios.
- Modelo apto para uso público con alta resistencia y durabilidad. Muy recomendado para empresas del sector de la alimentación y del sector sanitario (hospitales, centros de atención primaria, clínicas, etc.).
- De fácil mantenimiento gracias a su panel de acceso frontal.
- Se suministra con caño de agua de cuello de cisne orientable con conexión (tipo latiguillo) de 1 ½", grifo pulsador de pie con temporizador de 7 segundos y válvula de desagüe de 1 ¼".
- Elementos de fijación a pared de ladrillo incluidos.
- Marcado CE. Cumple con la norma española/europea UNE-EN 14688.

Componentes y materiales

- **CUERPO:** de acero inoxidable AISI 304 de 0.8 mm de espesor y acabado satinado. Con panel de acceso frontal para realizar las conexiones a la red de agua.
- **CUBETA:** de acero inoxidable AISI 304 de 0,8 mm de espesor y embutida directamente en el cuerpo del lavamanos.
- **GRIFO:** orientable de cuello de cisne acabado cromado.
- **PULSADOR DE PIE:** temporizado a 7 segundos de acero inoxidable que evita todo contacto manual del usuario con el lavamanos.

Especificaciones técnicas

Dimensiones	*385x385x850 mm*
Espesor acero inoxidable	*0,8 mm*
Salida agua	*1 ¼"*
Entrada agua	*1 ½"*
Peso neto	*10 Kg*

Dimensiones

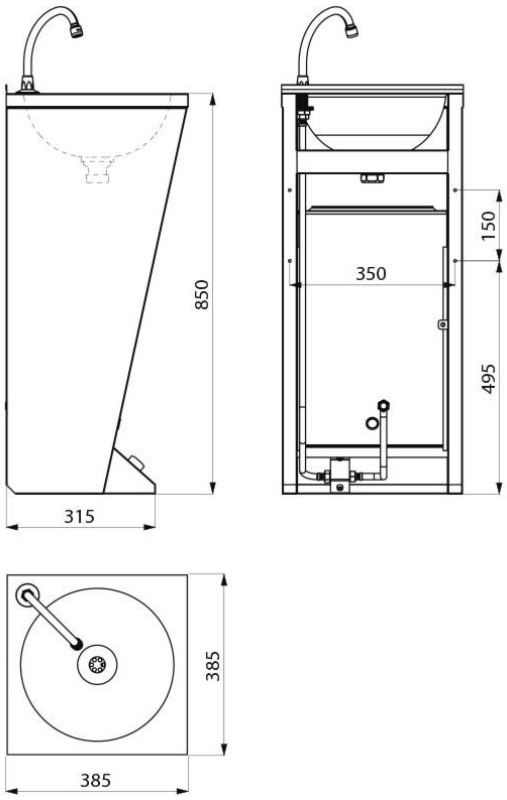

MONTAJE

Fijar la fuente a la pared a través de los agujeros señalados con una “S” de la figura siguiente:

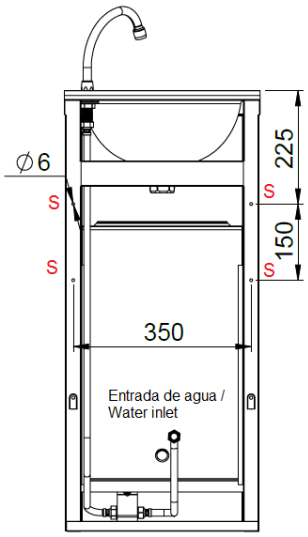

Para el montaje de la fuente seguir los pasos indicados en la figura siguiente:

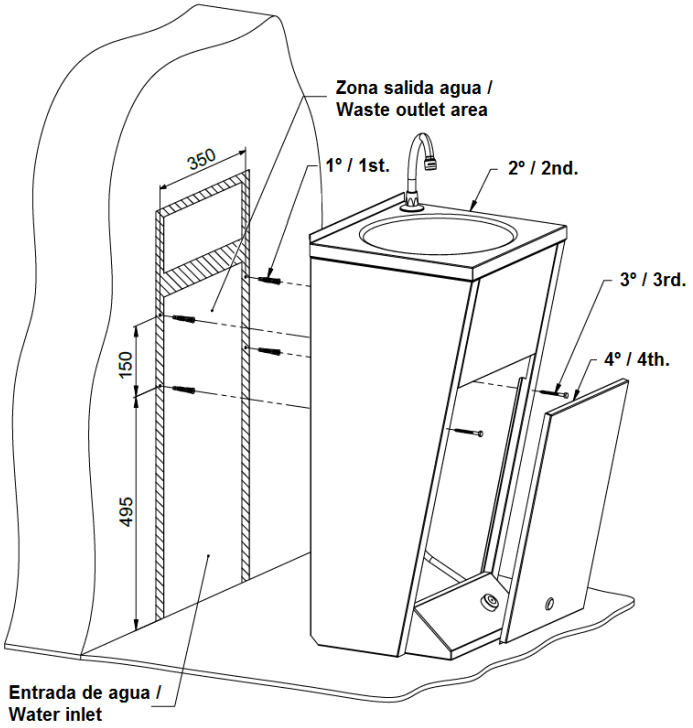

Mediclinics, S.A., se reserva el derecho a efectuar los cambios y/o modificaciones en los productos y especificaciones sin previo aviso.
Revisión 07-24
© **medi**clinics S.A.